Guía de Inicio Rápido - Tableta X10

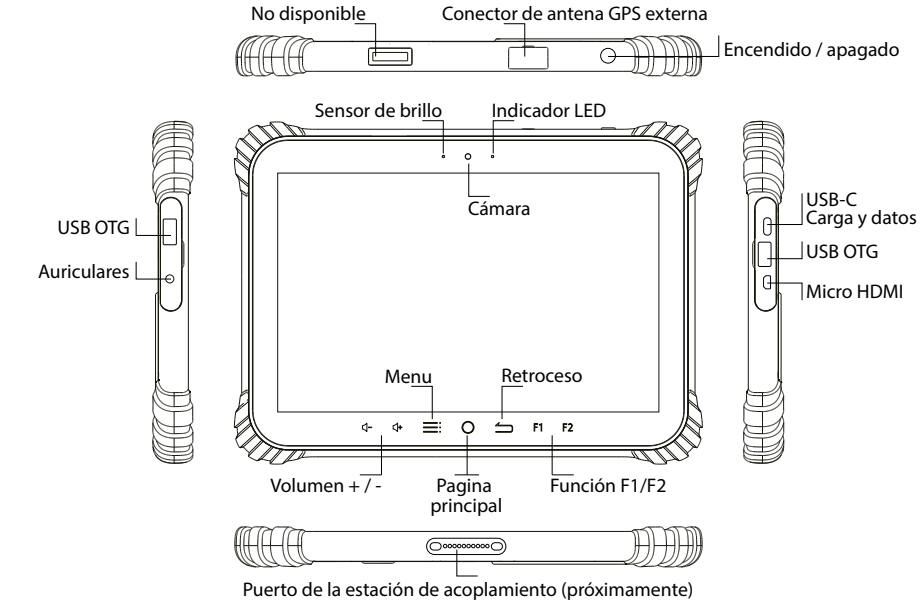

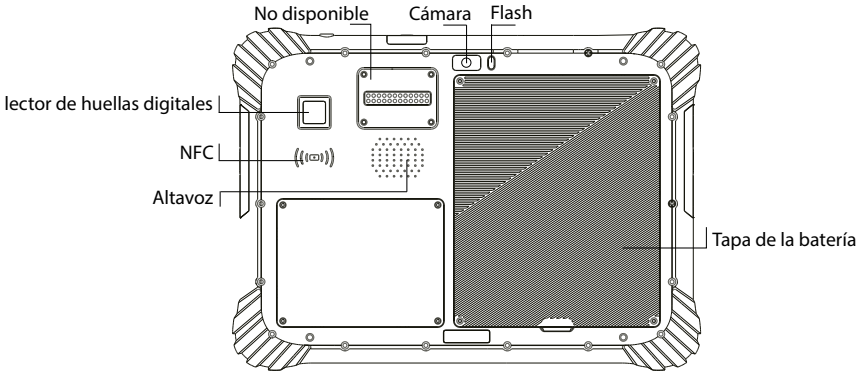

Instalación :

Retire los tornillos de la tapa de la batería.
Desbloquee el bloqueo de la batería y retire la batería.
Inserte sus tarjetas SIM y micro SD como en el diagrama opuesto.

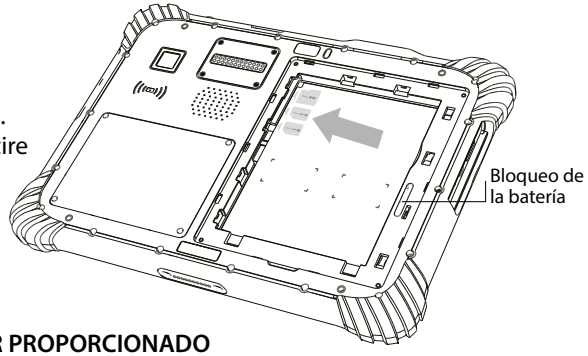

IMPORTANTE: USE SOLO EL CARGADOR PROPORCIONADO

Guide de démarrage rapide - Tablette X10

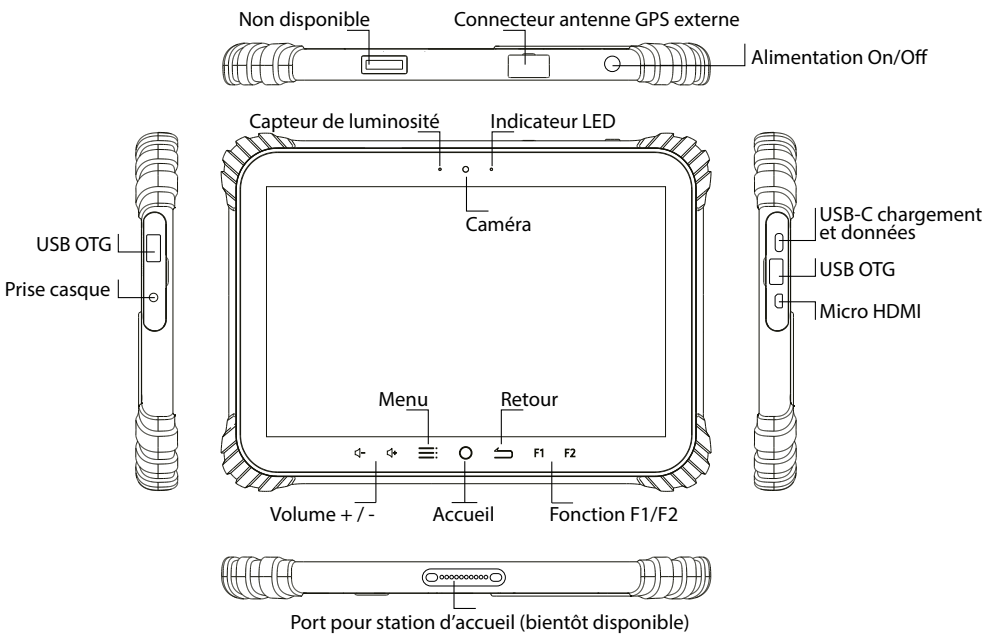

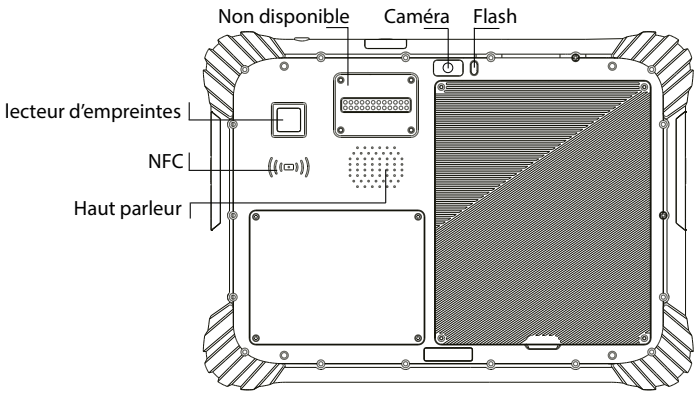

Installation :

Retirer les vis du capot de la batterie.
Deverrouiller le verrou et retirer la batterie.
Insérer vos cartes Sim et micro SD comme sur le schéma ci-contre.

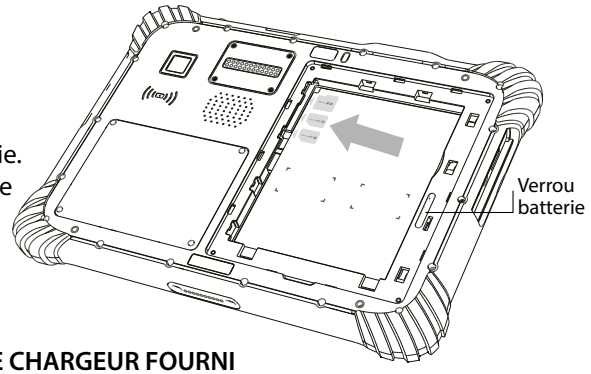

IMPORTANT: UTILISER UNIQUEMENT LE CHARGEUR FOURNI

Quick User Guide - X10 Tablet

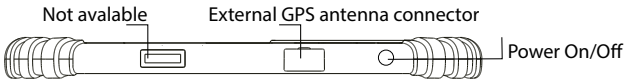

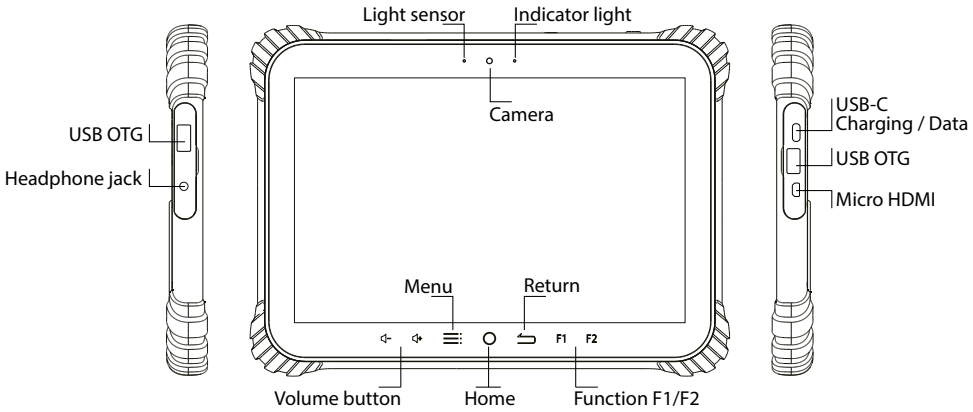

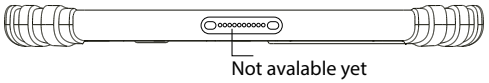

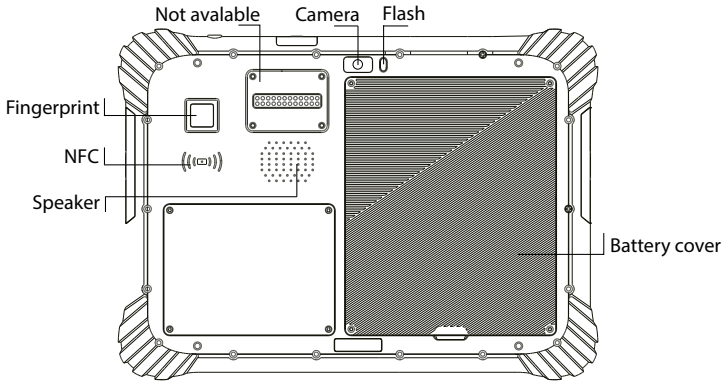

Installation :

Remove the screw from the battery cover.
Unlock the battery and remove it.
Please insert the SIM card and the TF card using the diagram.

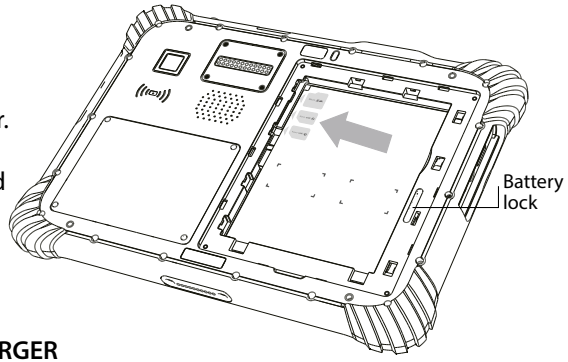

IMPORTANT: USE ONLY PROVIDED CHARGER

Kurzanleitung - X10 Tablet

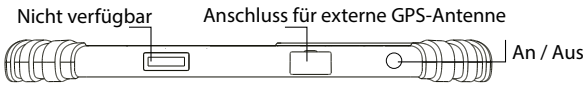

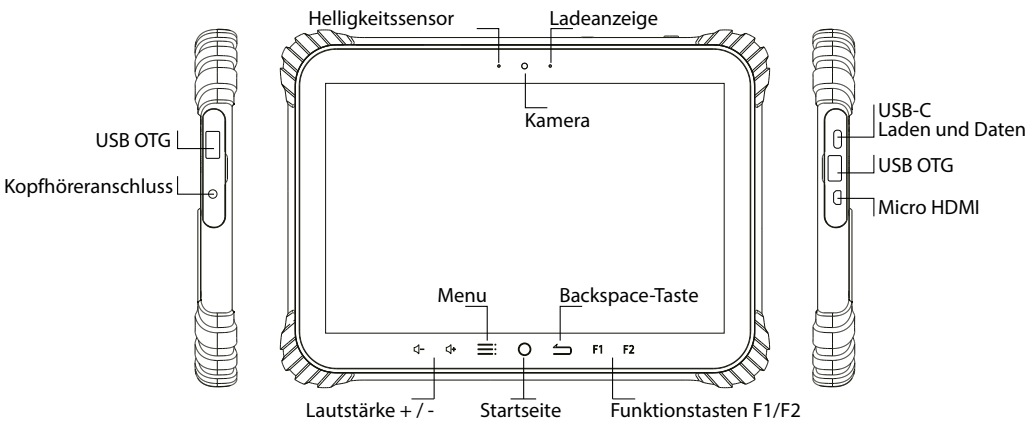

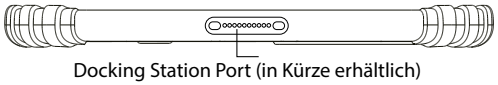

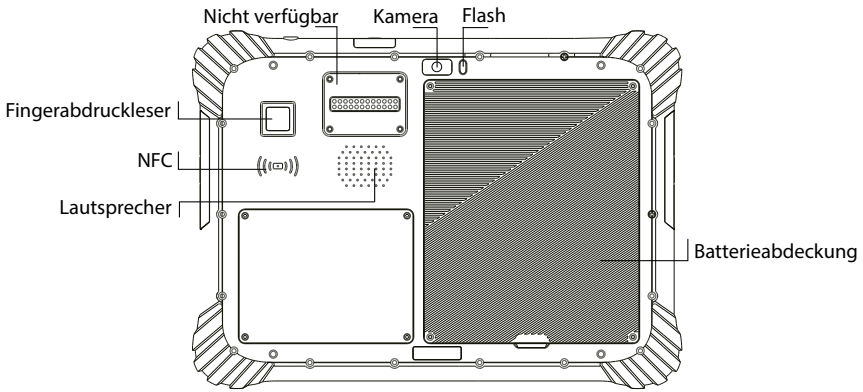

Installation :

Entfernen Sie die Schrauben der Batterieabdeckung.
Entriegeln Sie den Batterie und entfernen Sie ihn.
Legen Sie Ihre Sim- und Micro-SD-Karten ein, wie es in der nebenstehenden Abbildung gezeigt ist.

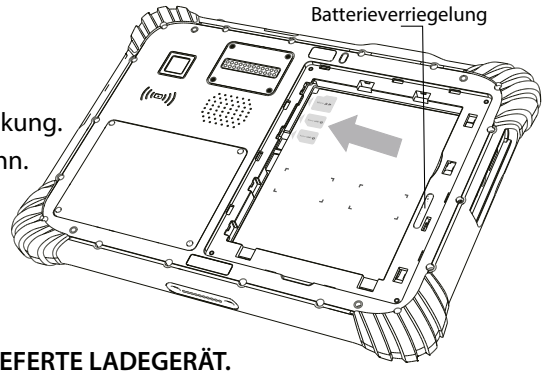

WICHTIG: VERWENDEN SIE NUR DAS MITGELIEFERTE LADEGERÄT.